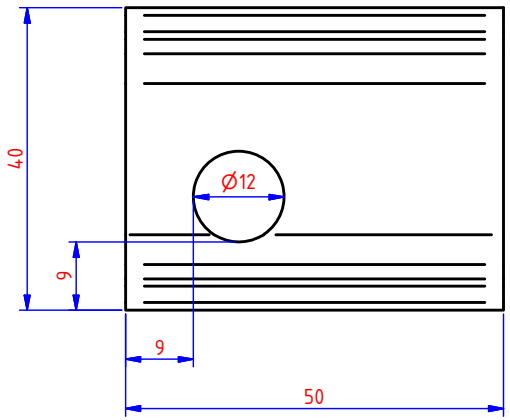

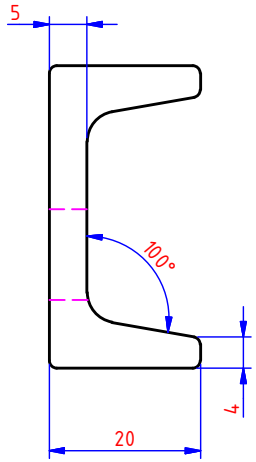

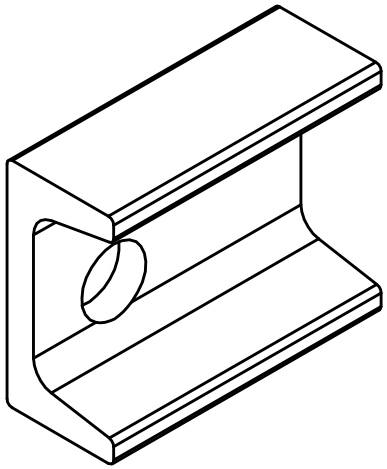

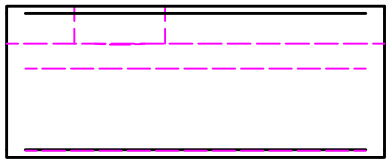

NOT FOR PRODUCTION

Aantal	Editie	Omschrijving van de wijziging	Datum	Visum

	Datum	Par.	Benaming
GET.	12/03/2008		Blok voor HDHKI en HDHKIZ [2HKIBLOK]
VISUM			

Materiaal:	Toleranties:	Norm:	I.S.O. SYMBOOL
1.0037 (Hot-dip)	-	IEC 61537	

VERGOKAN
Meersbloem Melden 16
9700 Oudenaarde
Tel: 055/31.83.35
Fax: 055/31.43.88

Schaal:	Tekening enkel m.b.v. CAD aanpassen	
1/1		MONT

PLANNUMMER	FORM	P. -
45505	A4	2 P.