HDBKIE25

Befestigungsklemme für HDKLIE

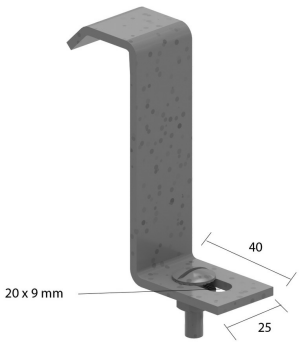

Für die Befestigung der Kabelleiter auf Konsolen.

Referenz	↕ mm	↔ mm	→‖← mm	⇄ mm	kg/stk	⬚	Einheit
HDBKIE25	83	25			0,090	20	STK

Mitgeliefert: Schraube HDRB6.20 und Mutter RM6.