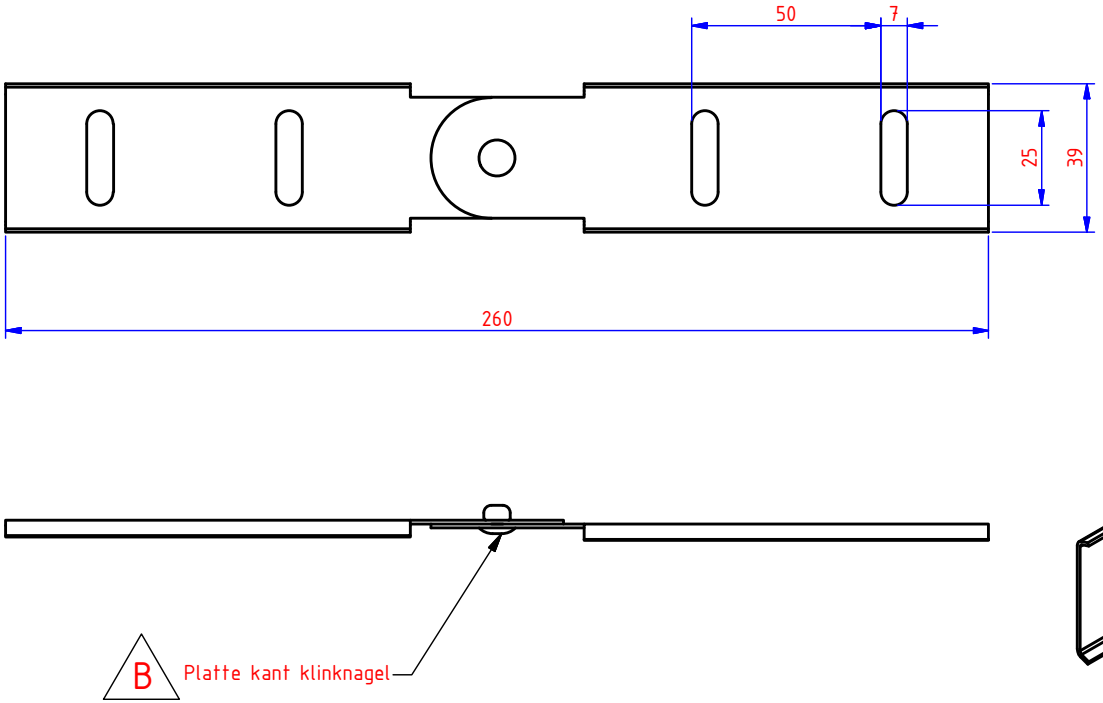

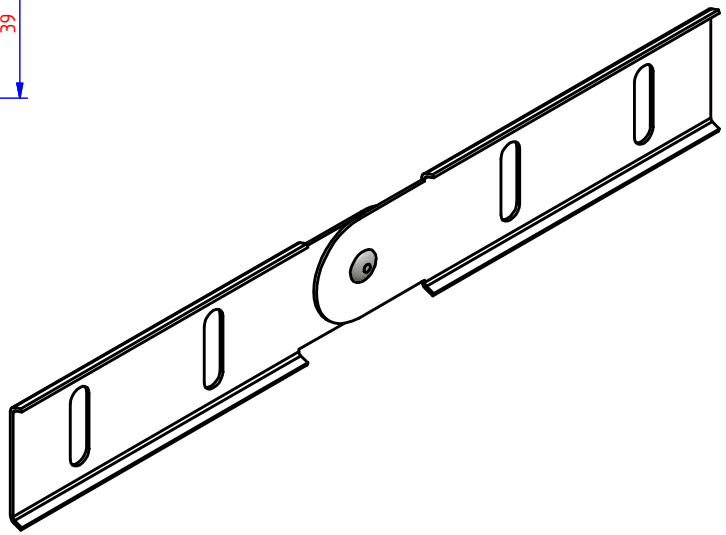

Materiaaldikte: 1,00mm

NOT FOR PRODUCTION

Aantal	Editie	Omschrijving van de wijziging	Datum	Visum
	B	Richting van de blindklinknagel (Zie WF DS 60 24/09/2010)	24/09/2010	
2	A	Aanpassen vorm voor productie in matrijs DS 60, DS 35, DS 85	02/01/2000	

	Datum	Par.	Benaming
GET.	4/01/1998		Scharnierende koppelplaat [DS35]
VISUM			

Materiaal:	Toleranties:	Norm:	I.S.O. SYMBOOL
1.0037 (Sendzimir)	-	-	

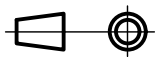

VERGOKAN
Meersbloem Melden 16
9700 Oudenaarde
Tel: 055/31.83.35
Fax: 055/31.43.88

Schaal:	Tekening enkel m.b.v. CAD aanpassen	
1/2		KBAAN
PLANNUMMER 44010	FORM A4	P. 1 / 9 P.

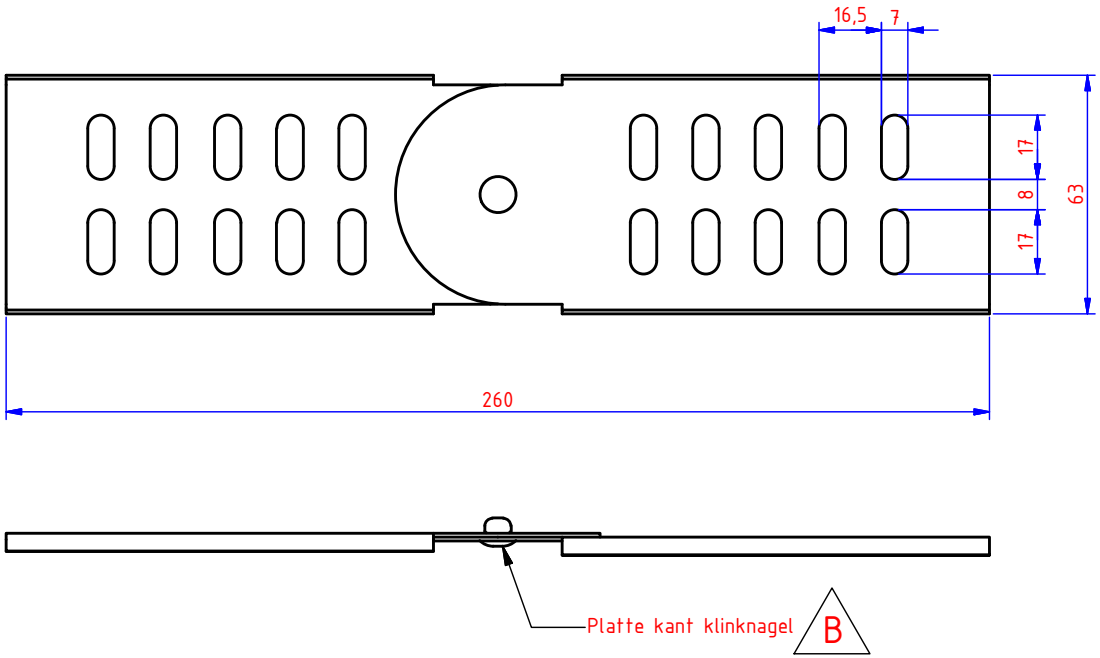

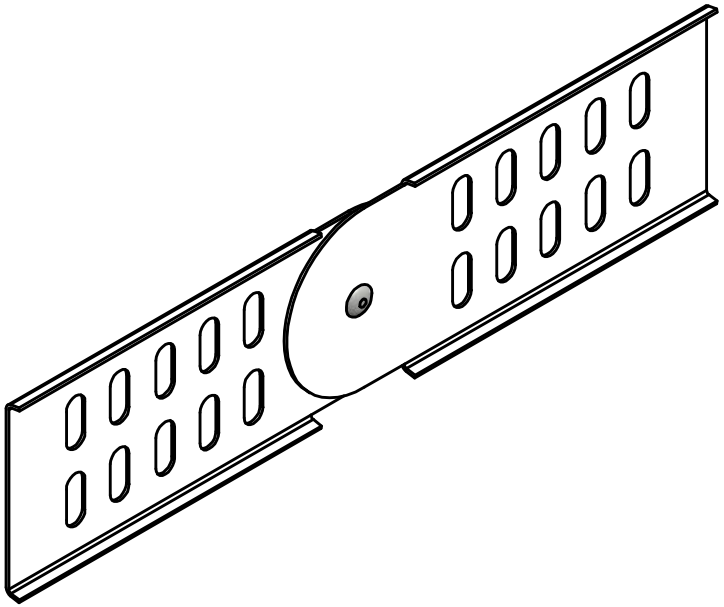

Materiaaldikte: 1,00mm

NOT FOR PRODUCTION

Material table	
Ref.	Material
DS60	1.0037 (Sendzimir)
I6DS60	1.4404 (INOX 316L)
I4DS60	1.4301 (INOX 304)

Aantal	Editie	Omschrijving van de wijziging	Datum	Visum
	B	Richting van de blindklinknagel (Zie WF DS 60 24/09/2010)	24/09/2010	
2	A	Aanpassen vorm voor productie in matrijs DS 60, DS 35, DS 85	02/01/2000	

	Datum	Par.	Benaming
GET.	4/01/1998		Scharnierende koppelplaat [DS60]
VISUM			

Materiaal:	Toleranties:	Norm:	I.S.O. SYMBOOL
See material table	-	-	

VERGOKAN
Meersbloem Melden 16
9700 Oudenaarde
Tel: 055/31.83.35
Fax: 055/31.43.88

Schaal:	Tekening enkel m.b.v. CAD aanpassen	KBAAN
1/2		

PLANNUMMER	FORM	P. 2
44010	A4	9 P.

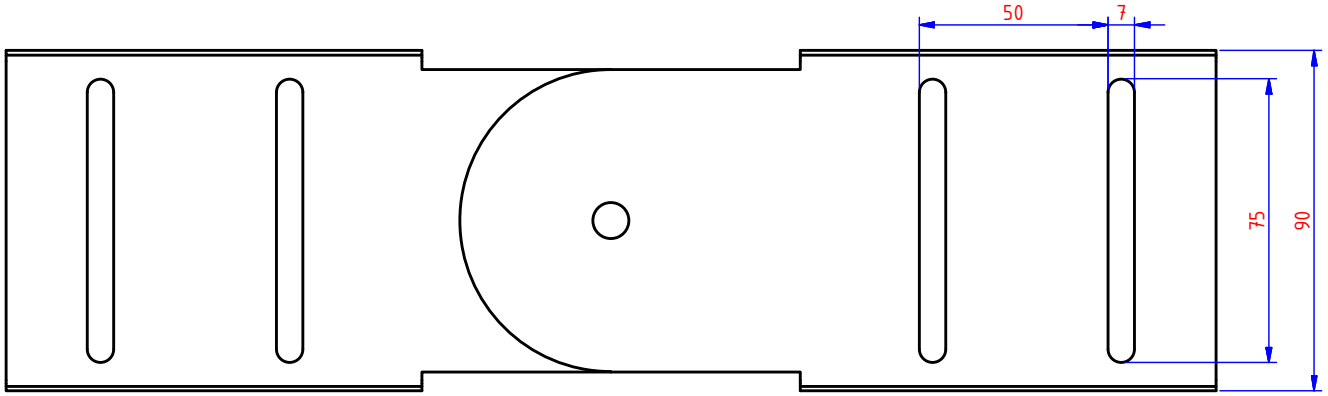

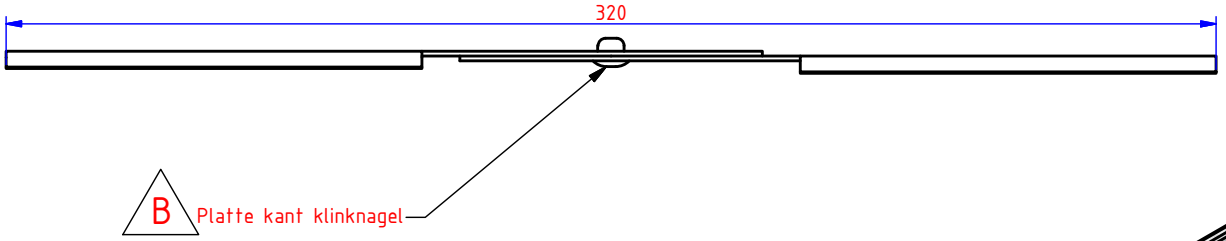

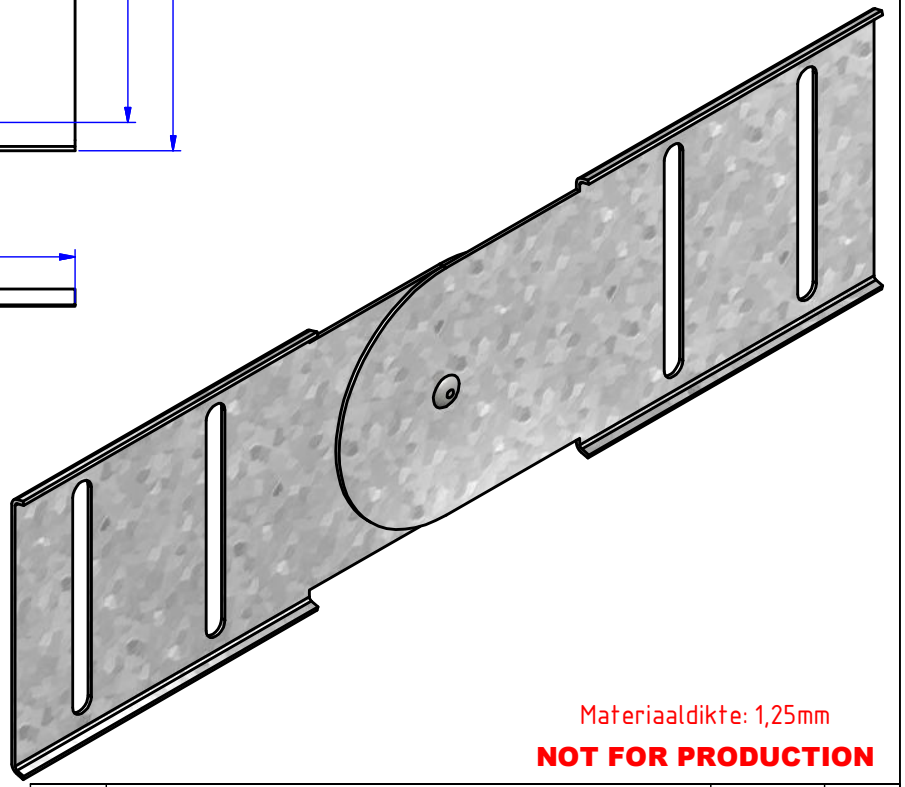

Materiaaldikte: 1,25mm

NOT FOR PRODUCTION

Aantal	Editie	Omschrijving van de wijziging	Datum	Visum
	B	Richting van de blindklinknagel (Zie WF DS 60 24/09/2010)	24/09/2010	
2	A	Aanpassen vorm voor productie in matrijs DS 60, DS 35, DS 85	02/01/2000	

	Datum	Par.	Benaming
GET.	4/01/1998		Scharnierende koppelplaat [DS85]
VISUM			

Materiaal:	Toleranties:	Norm:	I.S.O. SYMBOOL
1.0037 (Sendzimir)	-	-	

VERGOKAN
Meersbloem Melden 16
9700 Oudenaarde
Tel: 055/31.83.35
Fax: 055/31.43.88

Schaal:	Tekening enkel m.b.v. CAD aanpassen	KBAAN
1/2		

PLANNUMMER	FORM	P. 3
44010	A4	9 P.

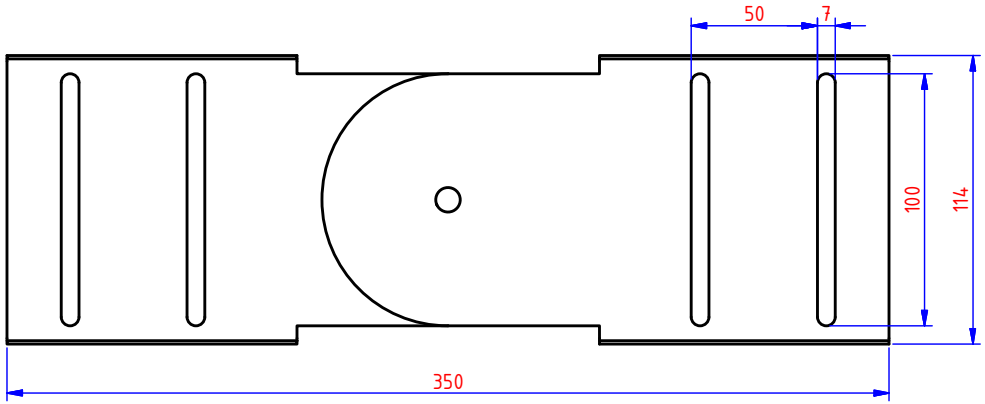

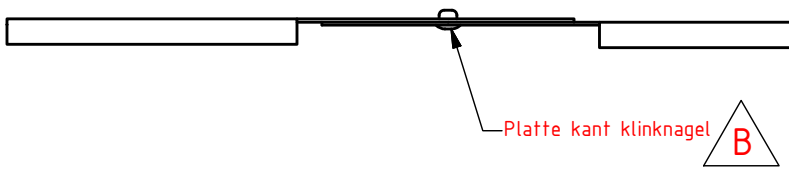

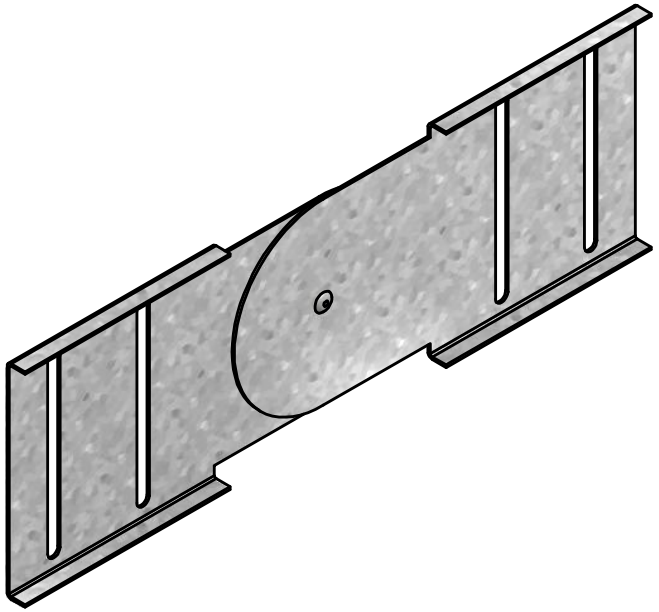

Materiaaldikte: 1,25mm

NOT FOR PRODUCTION

Aantal	Editie	Omschrijving van de wijziging	Datum	Visum
	B	Richting van de blindklinknagel (Zie WF DS 60 24/09/2010)	24/09/2010	
2	A	Aanpassen vorm voor productie in matrijs DS 60, DS 35, DS 85	02/01/2000	

	Datum	Par.	Benaming
GET.	4/01/1998		Scharnierende koppelplaat [DS110]
VISUM			

Materiaal:	Toleranties:	Norm:	I.S.O. SYMBOOL
1.0037 (Sendzimir)	-	-	

VERGOKAN
Meersbloem Melden 16
9700 Oudenaarde
Tel: 055/31.83.35
Fax: 055/31.43.88

Schaal:	Tekening enkel m.b.v. CAD aanpassen	
1/3		KBAAN
PLANNUMMER 44010	FORM A4	P. 4 / 9 P.