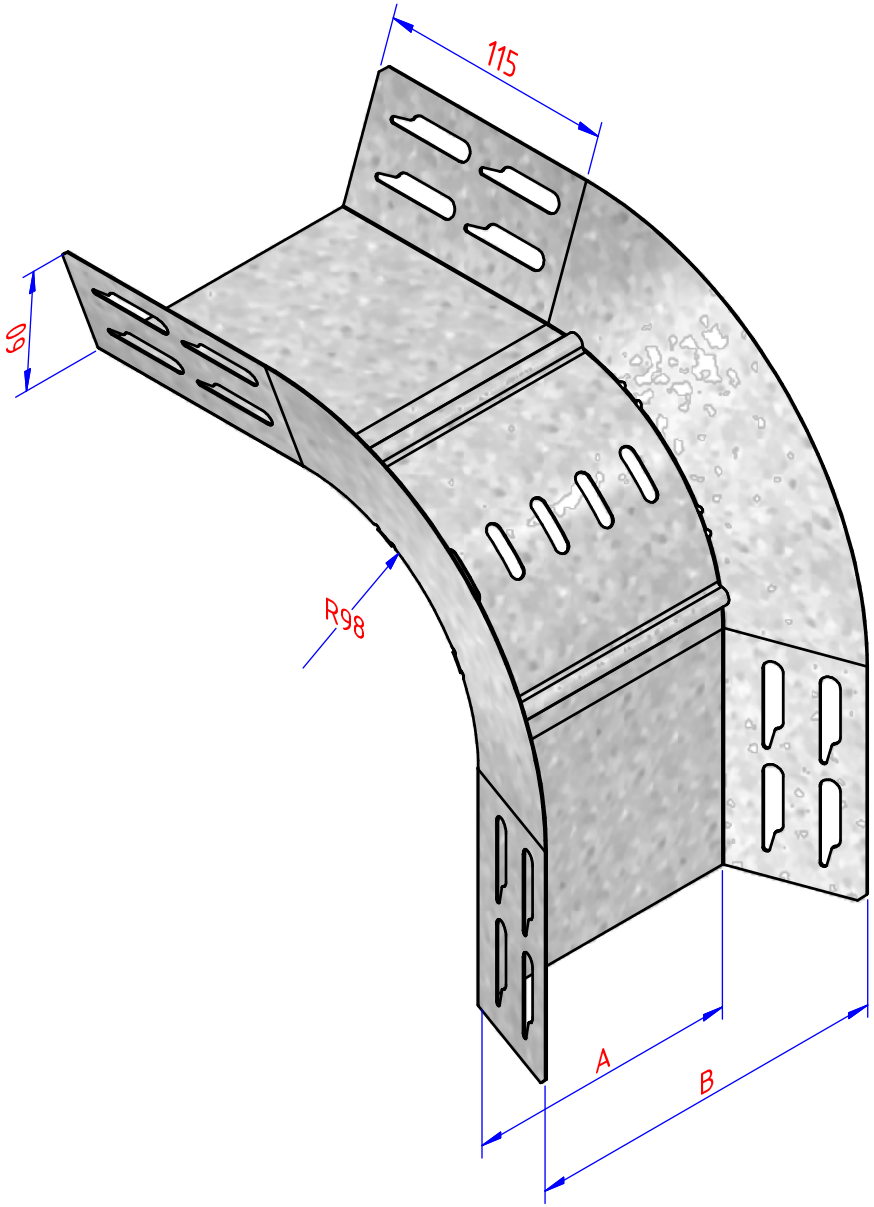

Ref	A	B
VBTI90.60.150	84	130
VBTI90.60.200	134	180
VBTI90.60.250	184	230
VBTI90.60.300	234	280
VBTI90.60.400	334	380
VBTI90.60.500	434	480
VBTI90.60.600	534	580

NOT FOR PRODUCTION

Number	Edition	Description of the modification	Date	Visum
	B	Breedtes 500 en 600 toegevoegd (Zie WF KBSTI 60x___x___ 16 mrt 2011)	07/03/2011	
2	A	Toevoegen doordruk en wijziging gatenpatroon zie WF SBTI 90x60x150 15 nov 2010	07/03/2011	

Ref.	VBTI90.60.---	Name Valbocht 90° KBSTI [VBTI90.60.200]			
VISUM					
Date	3/02/2010				
Material:	Tolerance:	Standard:	I.S.O. SYMBOL		
1.0037 (Sendzimir)	-				

VERGOKAN

Meersbloem Melden 16
9700 Oudenaarde

Tel: 055/31.83.35
Fax: 055/31.43.88

Scale: 1/3	Adapt drawing exclusively with CAD		KBAAN
DRAWING NUMBER 45554		FORM A4	P. 1 / 1 P.