ITEM	Aantal	Tek. N°	Referentie	Omschrijving
1	1	45477	[2BKID25]	Bevestigingsbeugel SLOS voor (HD)KLIE/HDKLIS
2	1	45392	[HDRB6.20]	lock bolt toothed mushroom head with slot
3	1	45472	[HDRM6]	Flange nut

Stuklijst

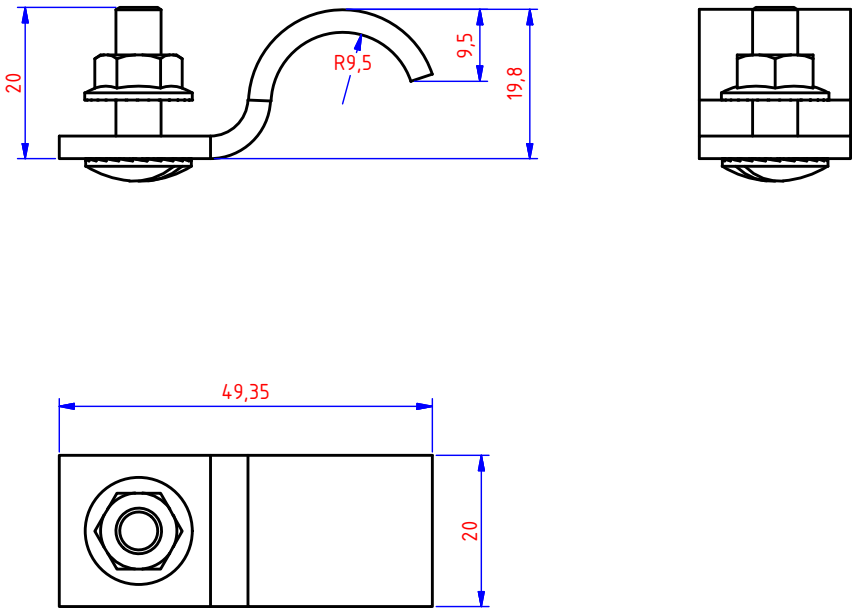

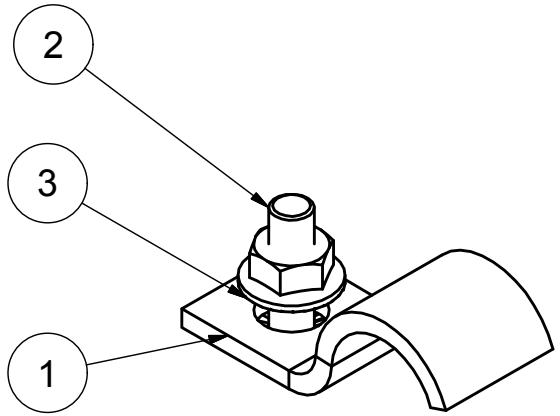

Materiaaldikte: 3,00mm

NOT FOR PRODUCTION

Aantal	Editie	Omschrijving van de wijziging	Datum	Visum
1	A	Alle onderdelen HD (WF HD bouten en moeren 22/10/09)	27/10/09	

	Datum	Par.	Benaming
GET.	4/12/2002		Bevestigingsbeugel SLOS voor (HD)KLIE/HDKLIS [HDBKID25]
VISUM			

Materiaal:	Toleranties:	Norm:	I.S.O. SYMBOOL
Hot-Dip	-	-	

VERGOKAN

Meersbloem Melden 16
9700 Oudenaarde

Tel: 055/31.83.35
Fax: 055/31.43.88

Schaal:	Tekening enkel m.b.v. CAD aanpassen	KL
1/1		

PLANNUMMER	FORM	P. 1
45480	A4	3 P.