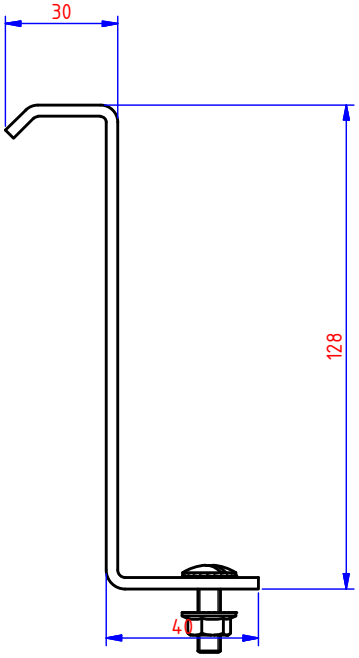

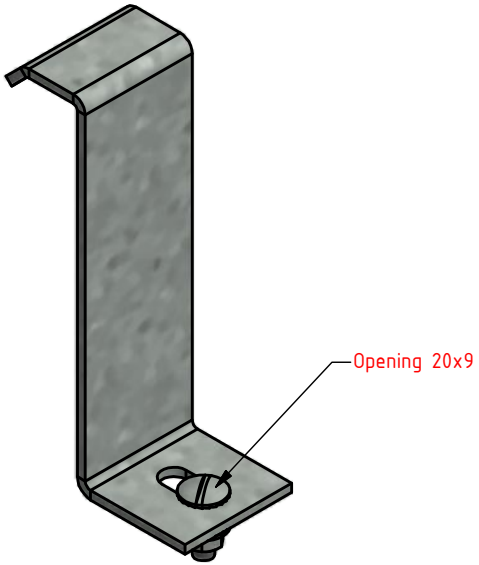

Materiaaldikte: 3,00mm

NOT FOR PRODUCTION

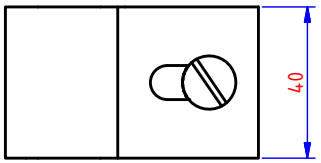

Aantal	Editie	Omschrijving van de wijziging	Datum	Visum
1	A	Zie WF HD bouten en moeren 22 okt 2009	06/11/2009	

	Datum	Par.	Benaming
GET.	23/01/1998		Bevestigingsklem voor HDKLIS [HDBKIS]
VISUM			

Materiaal:	Toleranties:	Norm:	I.S.O. SYMBOOL
1.0037 (Hot-Dip)	-	-	

VERGOKAN
Meersbloem Melden 16
9700 Oudenaarde
Tel: 055/31.83.35
Fax: 055/31.43.88

Schaal:	Tekening enkel m.b.v. CAD aanpassen	KL
1/2		

PLANNUMMER	FORM	P. 1
45513	A4	3 P.