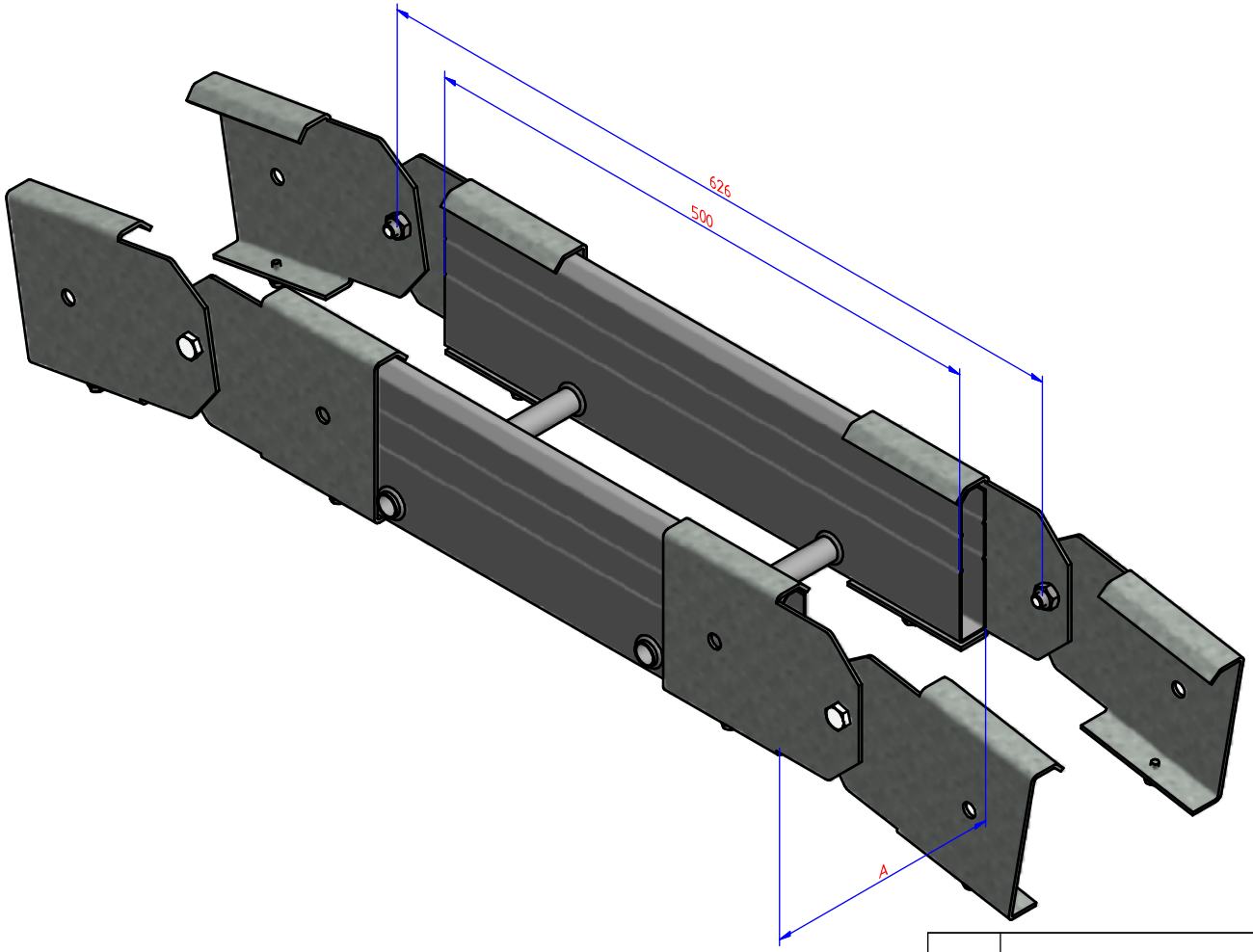

NOT FOR PRODUCTION

Ref.	A
HDKLISVSB200	200
HDKLISVSB300	300
HDKLISVSB400	400
HDKLISVSB500	500
HDKLISVSB600	600

Aantal	Editie	Omschrijving van de wijziging	Datum	Visum
1	A	Zie WF HD bouten en moeren 22 okt 2009	28/10/2009	

	Datum	Par.	Benaming
GET.	3/08/1998		Val- en stijgbocht voor HDKLIS [HDKLISVSB---]
VISUM			

Materiaal:	Toleranties:	Norm:	I.S.O. SYMBOOL
Hot-Dip		IEC 61537	

VERGOKAN
Meersbloem Melden 16
9700 Oudenaarde
Tel: 055/31.83.35
Fax: 055/31.43.88

Schaal:

Tekening enkel m.b.v. CAD aanpassen

KL

PLANNUMMER 44230

FORM A4

P. -

3 P.