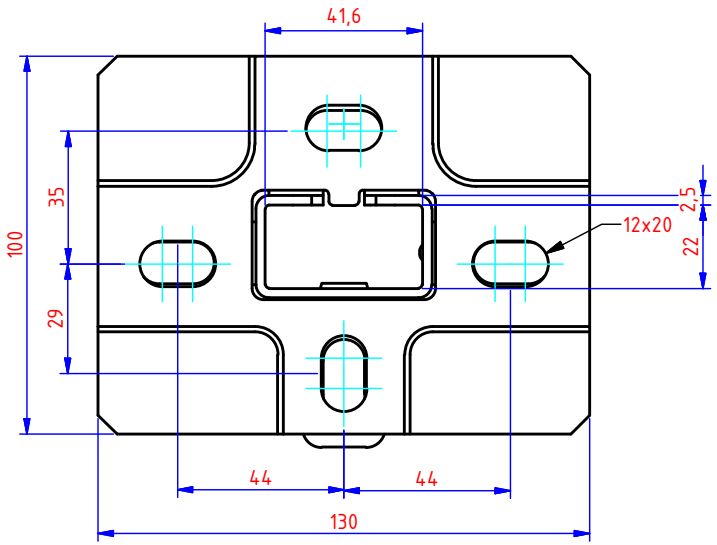

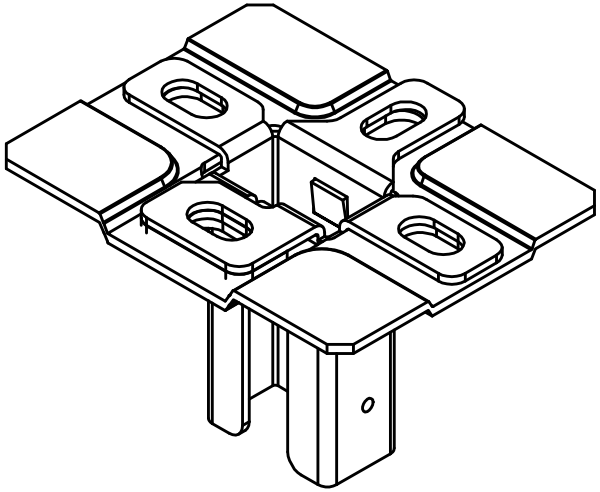

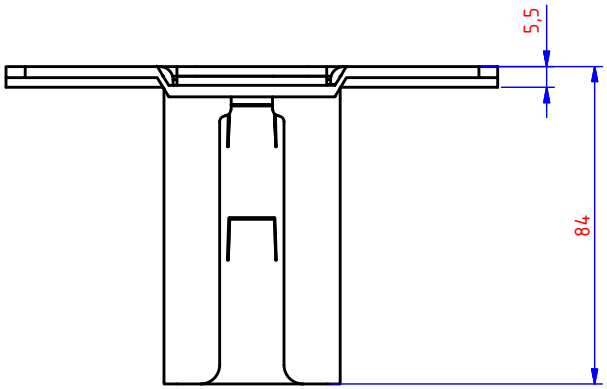

NOT FOR PRODUCTION

Aantal	Editie	Omschrijving van de wijziging	Datum	Visum

	Datum	Par.	Benaming
GET.	7/04/2005		Kopplaat clipsbaar [KPCL41.21]
VISUM			

Materiaal:	Toleranties:	Norm:	I.S.O. SYMBOOL
1.0037 (Sendzimir)	-		

VERGOKAN

Meersbloem Melden 16
9700 Oudenaarde

Tel: 055/31.83.35
Fax: 055/31.43.88

Schaal:	Tekening enkel m.b.v. CAD aanpassen	
1/2		MONT
PLANNUMMER 45452	FORM A4	P. 1 / 3 P.