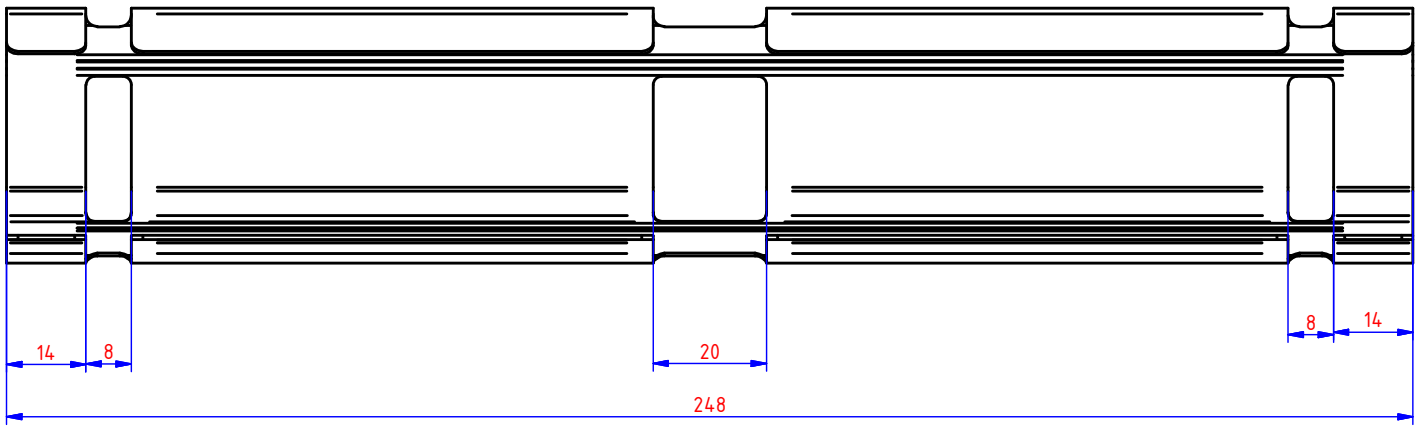

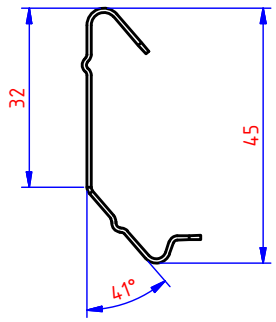

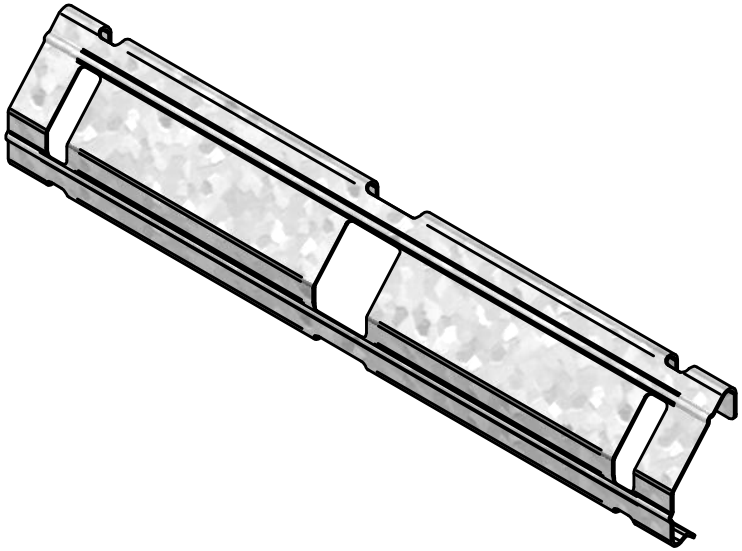

Materiaaldikte: 0,75mm

NOT FOR PRODUCTION

Aantal	Editie	Omschrijving van de wijziging	Datum	Visum
	B	Gaten vergroot (+1.5mm) aan onderzijde - PCS 02 feb 2016	02/02/2016	
2	A	Aanpassen KPVF en KPVFL 35 voor B&R (WF KPVF 21 sept 2012)	21/09/2012	

Ref.	KPVFL35	Name Clipsbare koppelplaat voor VFL35 [KPVFL35]			
Drawn	delombel				
Date	10/07/2005				
Material:	Tolerance:	Standard:	I.S.O. SYMBOL		
1.0037 (Sendzimir)					

VERGOKAN
Meersbloem Melden 16
9700 Oudenaarde
Tel: 055/31.83.35
Fax: 055/31.43.88

Scale: 1/1	Adapt drawing exclusively with CAD		
			DRAAD
DRAWING NUMBER 45301		FORM A4	P. 2 / 3 P.