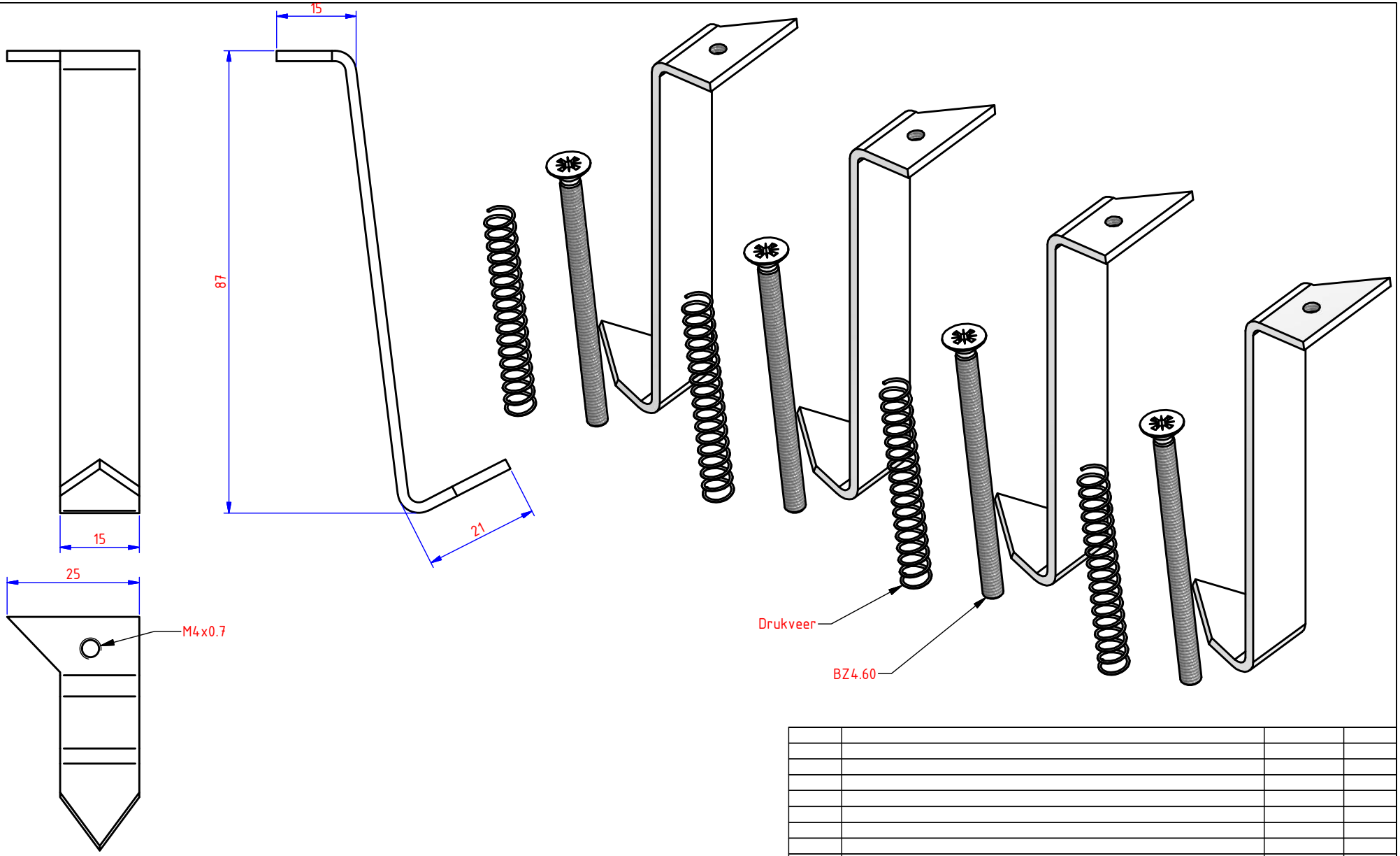

NOT FOR PRODUCTION

Aantal	Editie	Omschrijving van de wijziging	Datum	Visum

	Datum	Par.	Benaming
GET.	2/03/2011		Vloerdoosklem [VDK4.105.140]
VISUM			

Materiaal:	Toleranties:	Norm:	I.S.O. SYMBOOL
-	-	-	

VERGOKAN

Meersbloem Melden 16
9700 Oudenaarde

Tel: 055/31.83.35
Fax: 055/31.43.88

Schaal:	Tekening enkel m.b.v. CAD aanpassen	
1/2		VLOER

PLANNUMMER	FORM	P. 1
45688	A4	2 P.