Ref	A	B
VHTI60.150	86	129
VHTI60.200	136	179
VHTI60.250	186	229
VHTI60.300	236	279
VHTI60.400	336	379
VHTI60.500	436	479
VHTI60.600	536	579

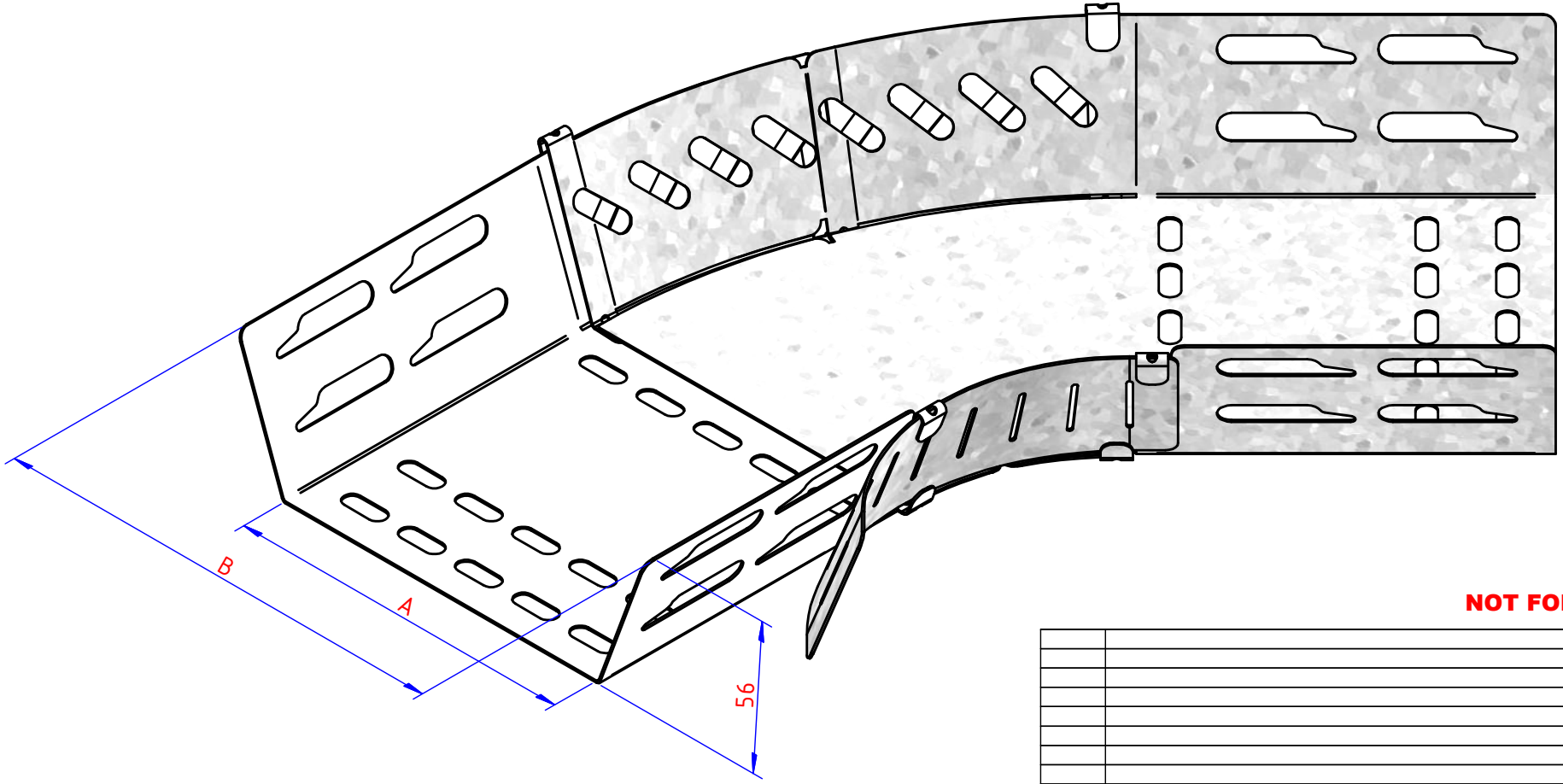

NOT FOR PRODUCTION

Number	Edition	Description of the modification	Date	Visum
	B	Breedte 150 geen tox in kleinste lip rechter stuk (zie WF VHTI 60x150 1 dec 2011)	1/12/2011	
2	A	Breedtes 500 en 600 toegevoegd (Zie WF KBSTI 60x___x__ 16 mrt 2011)	1/03/2011	

Ref.	VHTI--.---	Name Verstelbaar hoekstuk KBSTI 90-180° [VHTI60.200]	VERGOKAN Meersbloem Melden 16 9700 Oudenaarde Tel: 055/31.83.35 Fax: 055/31.43.88	Scale: 1/2	Adapt drawing exclusively with CAD
VISUM					KBAAN
Date	6/08/2009			DRAWING NUMBER 45533	FORM A4
Material: 1.0037 (Sendzimir)	Tolerance: -	Standard:	I.S.O. SYMBOL		P. 1 1 P.