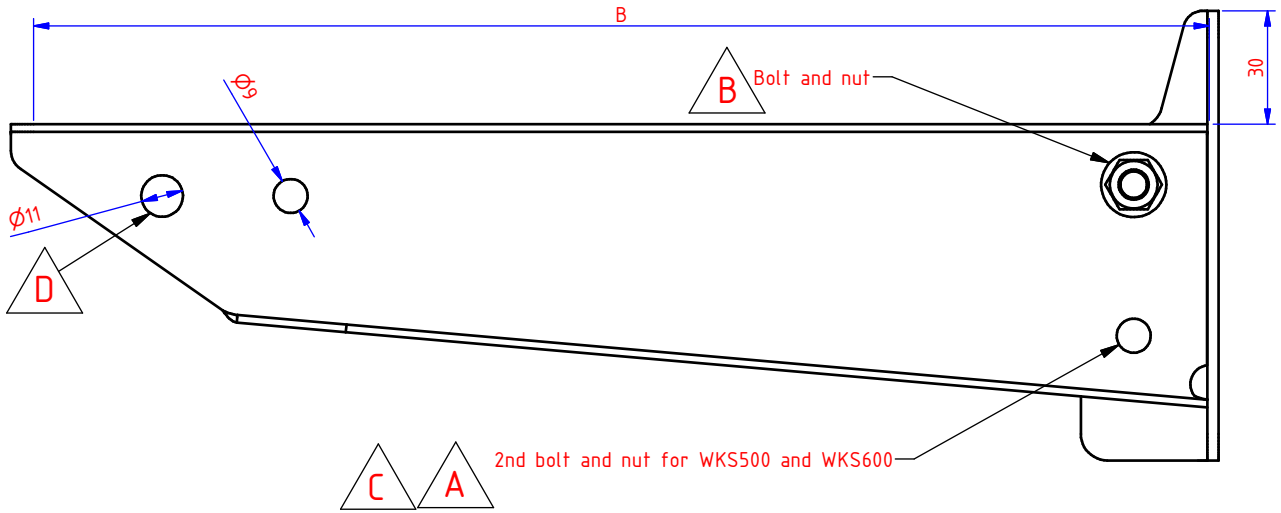

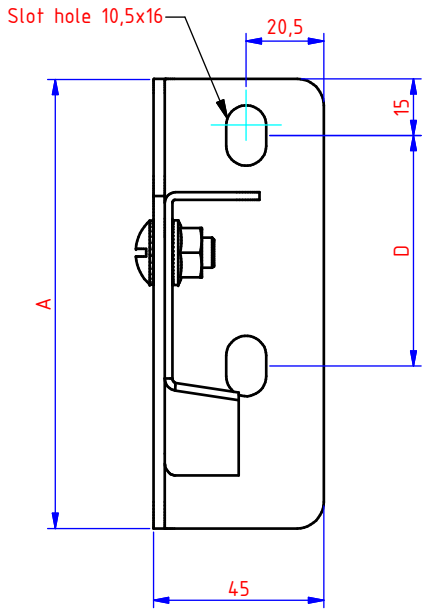

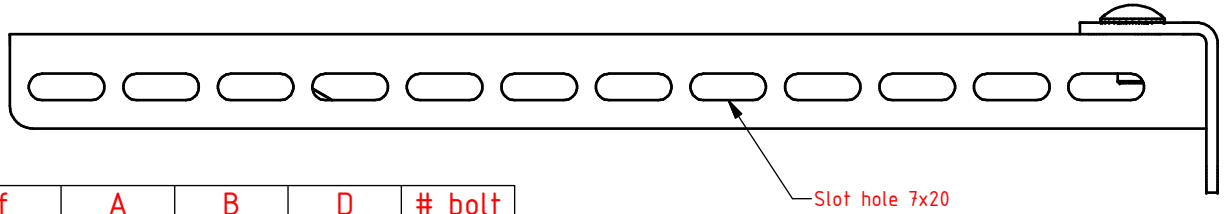

Ref	A	B	D	# bolt
WKS100	99	117	41	1
WKS150	99	167	41	1
WKS200	99	217	41	1
WKS250	99	267	41	1
WKS300	119	317	61	1
WKS400	119	417	61	1
WKS500	139	517	81	2
WKS600	139	617	81	2

NOT FOR PRODUCTION

Number	Edition	Description of the modification	Date	By
	D	1 gat BSKLEM vergroten van Ø9mm naar Ø11mm. (zie WF HDWK400 - 19 06 2014)	20/06/2014	notepa
	C	Wijziging A ongedaan gemaakt, zie WF 000-CWK --- dd 27/07/2010	23/08/2010	notepa
	B	Zie WF HD bouten en moeren dd 22/10/2009	27/10/2009	
4	A	Verwijderen onderste bout tussen kopplaat en steun	21/08/2003	

Ref.	WKS---	Name Screwed bracket [WKS300]	VERGOKAN	Scale: 1 : 2	Adapt drawing exclusively with CAD
Drawn	coppenku				
Date	12/03/2008				MONT
Material:	Tolerance:	Standard:	I.S.O. SYMBOL	DRAWING NUMBER 44048	FORM A4
1.0226 (DX51 Pregalva.)	±1				P. 2 3 P.

Meersbloem Melden 16
9700 Oudenaarde
Tel: 055/31.83.35
Fax: 055/31.43.88