I6RBK
Boulon à collet

Référence	D	Dk	L	K	Fn	Vn
I6RBK12.20	12	30.65	20	6.95	8.75	12.7
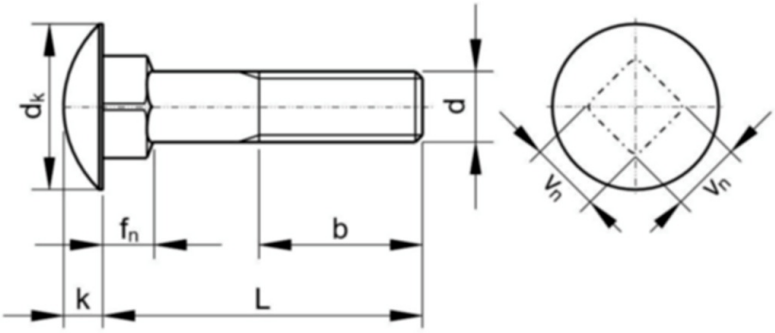
Référence	↕ mm	↔ mm	→‖← mm	⇄ mm	kg/stk	📦	Unité
I6RBK12.20			M12	20	0,052	100	STK