P1580SS

Accessoire de montage plat X 4D14

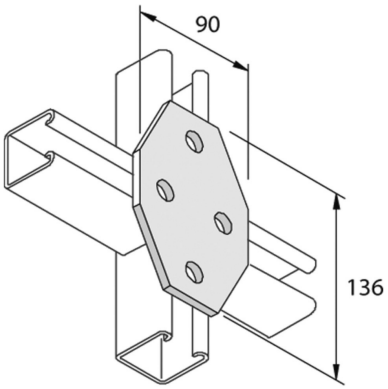

Référence	↕ mm	↔ mm	→‖← mm	⇄ mm	kg/stk	⬚	Unité
P1580SS		90		136	0,494	10	STK