KLL110
Echelle à câbles

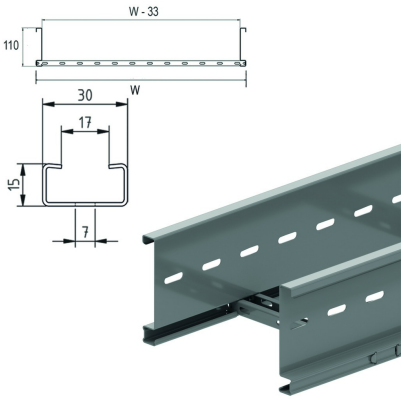

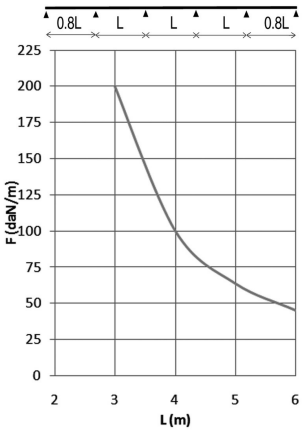

Longerons: profil en S perforé
Echelons en C perforés 15x30

Hauteur utile: 94 mm
Distance échelons: 250 mm

Référence	↕ mm	↔ mm	→‖← mm	⇄ mm	kg/m	⬚	Unité
KLL110.150	110	150	1,25	3000	3,570	18	M
KLL110.200	110	200	1,25	3000	3,687	18	M
KLL110.300	110	300	1,25	3000	3,921	18	M
KLL110.400	110	400	1,25	3000	4,155	18	M
KLL110.450	110	450	1,25	3000	4,272	18	M
KLL110.500	110	500	1,25	3000	4,389	18	M
KLL110.600	110	600	1,25	3000	4,623	18	M
KLL110.750	110	750	1,25	3000	4,975	18	M
KLL110.800	110	800	1,25	3000	5,092	18	M
KLL110.900	110	900	1,25	3000	5,326	18	M
ZMKLL110.150	110	150	1,25	3000	3,570	18	M
ZMKLL110.200	110	200	1,25	3000	3,687	18	M
ZMKLL110.300	110	300	1,25	3000	3,921	18	M
ZMKLL110.400	110	400	1,25	3000	4,155	18	M
ZMKLL110.450	110	450	1,25	3000	4,272	18	M
ZMKLL110.500	110	500	1,25	3000	4,389	18	M
ZMKLL110.600	110	600	1,25	3000	4,623	18	M
ZMKLL110.750	110	750	1,25	3000	4,975	18	M
ZMKLL110.800	110	800	1,25	3000	5,092	18	M
ZMKLL110.900	110	900	1,25	3000	5,326	18	M

DIAGRAMME DE CHARGE
DIAGRAMME DE CHARGE Ce graphique indique la charge maximale également répartie horizontalement autorisée pour un soutien de charge multiple. Elles sont conformes à la norme IEC 61537 avec la jonction au milieu de la portée et la travée d'extrémité = 0,8 x la portée.

F = poids de câbles admissible (daN/m)
L = distance entre supports (m)
Déflection max. (m) = L/100

CARACTERISTIQUES
- maniable et robuste.
- fixation de la cloison SLOS85 sur l'échelle à câbles au moyen d'un écrou coulissant GM6 et boulon à tête ronde RB6.10.
- en cas de coupes d'échelle à câbles, il n'est pas nécessaire de forer des trous de fixation.
- échelons perforés pour la fixation idéale des câbles

INFO TECHNIQUE
Longerons en S à bords pliés.
Perforations linéaires.
Echelons en profil C.
Espacement tous les 250 mm par jonction mécanique.
Échelons alternés.