KLLI60.6

Echelle à câbles emboîtable

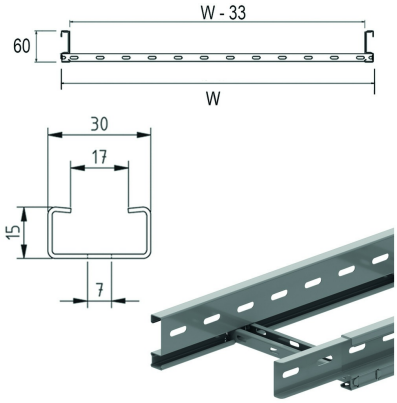

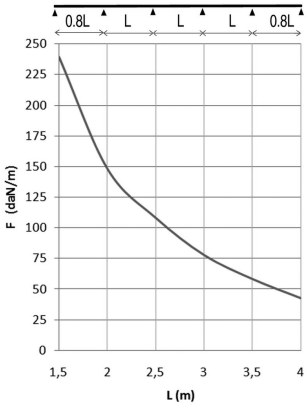

Longerons: profil en S perforé
Echelons en C perforés 15x30

Hauteur utile: 44 mm
Distance échelons: 250 mm

Exec. Std. Sendzimir

Mat. Opt.

HD	Référence	↕ mm	↔ mm	→‖← mm	⇄ mm	kg/m	⬚	Magasin	Unité
-	**KLLI60.150.6**	60	150	1	6000	2,142	30		M
-	**KLLI60.200.6**	60	200	1	6000	2,261	30		M
-	**KLLI60.300.6**	60	300	1	6000	2,499	30		M
-	**KLLI60.400.6**	60	400	1	6000	2,736	30		M
-	**KLLI60.500.6**	60	500	1	6000	2,974	30		M
-	**KLLI60.600.6**	60	600	1	6000	3,212	30		M
-	**KLLI60.800.6**	60	800	1	6000	3,687	30		M
-	**HDKLLI60.150.6**	60	150		6000	2,142	6		M
-	**HDKLLI60.200.6**	60	200		6000	2,261	6		M
-	**HDKLLI60.300.6**	60	300		6000	2,499	6		M
-	**HDKLLI60.400.6**	60	400		6000	2,736	6		M
-	**HDKLLI60.500.6**	60	500		6000	2,974	6		M
-	**HDKLLI60.600.6**	60	600		6000	3,212	6		M
-	**HDKLLI60.800.6**	60	800		6000	3,687	6		M
-	**ZMKLLI60.150.6**	60	150	1	6000	2,142	30	X	M
-	**ZMKLLI60.200.6**	60	200	1	6000	2,261	30	X	M
-	**ZMKLLI60.300.6**	60	300	1	6000	2,499	30	X	M
-	**ZMKLLI60.400.6**	60	400	1	6000	2,736	30	X	M
-	**ZMKLLI60.500.6**	60	500	1	6000	2,974	30	X	M
-	**ZMKLLI60.600.6**	60	600	1	6000	3,212	30	X	M
-	**ZMKLLI60.800.6**	60	800	1	6000	3,687	30		M

A fixer avec:

Boulon et écrou autobloquant
VM

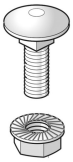

Ecrou autobloquant et boulon à collet
VMK

DIAGRAMME DE CHARGE
Ce graphique indique la charge maximale également répartie horizontalement autorisée pour un soutien de charge multiple. Elles sont conformes à la norme IEC 61537 avec la jonction au milieu de la portée et la travée d'extrémité = 0,8 x la portée.

F = poids de câbles admissible (daN/m)
L = distance entre supports (m)
Déflection max. (m) = L/100

CARACTERISTIQUES
- maniable et robuste.
- fixation de la cloison SLOS35 sur l'échelle à câbles au moyen d'un écrou coulissant GM6 et boulon à tête ronde RB6.10.
- en cas de coupes d'échelle à câbles, il n'est pas nécessaire de forer des trous de fixation.
- en cas de coupes d'échelle à câbles, il est nécessaire d'accoupler les échelles avec KLLKP60 et VM6.10.
- pas besoin d'éclisses pour le montage des accessoires.
- échelons perforés pour la fixation idéale des câbles

INFO TECHNIQUE
Longerons en S à bords pliés.

Perforations linéaires.
Echelons en profil C.
Espacement tous les 250 mm par jonction mécanique.
Échelons alternés.