P1100T
Rail de montage

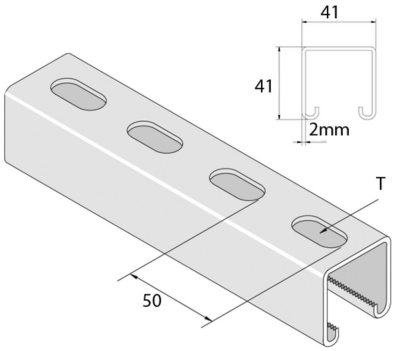

Référence	Finition	↕ mm	↔ mm	→‖← mm	⇄ mm	kg/m	⬚	Unité
P1100T	ZP	41	41	2	6000	2,184	6	M
P1100TH	HG	41	41	2	6000	2,184	6	M
P1100TX3	ZP	41	41	2	3000	2,184	3	M

Abbréviation:
- ZP = Galvanisé
- HG = Galvanisé à Chaud

Légende de la finition
- ZP = Zingué électrolytique
- HG = Galvanisé à chaud