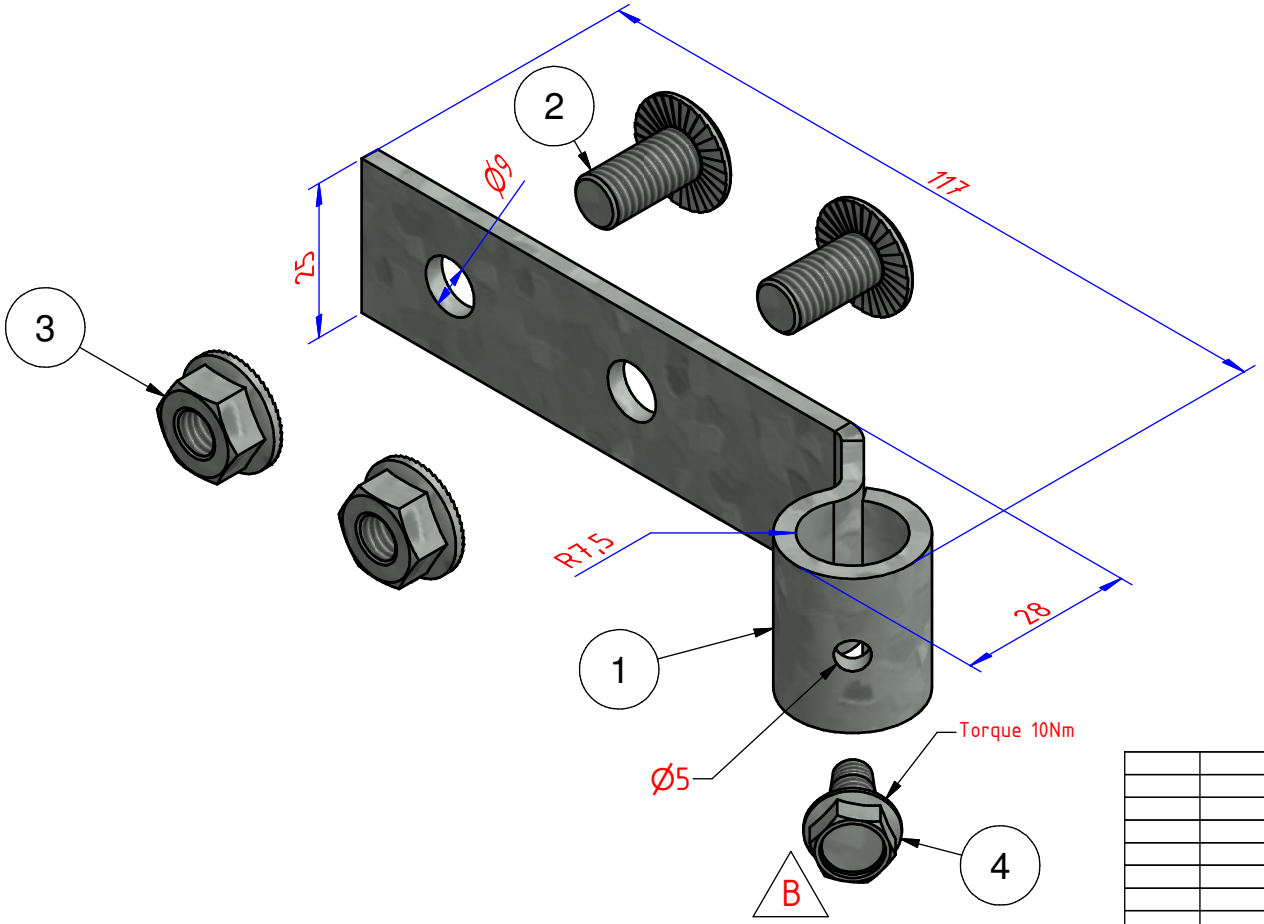

NOT FOR PRODUCTION

Aantal	Editie	Omschrijving van de wijziging	Datum	Visum
	B	Bijvoegen van een DUOTT 6x12 en een boren gat (zie WF BSKLEM 14 apr 2010)	14/04/2010	
2	A	Zie WF HD bouten en moeren 22 okt 2009	13/11/2009	

ITEM	Aantal	Tek. N°	Referentie	Omschrijving
1	1	45454	[2BSKLEM]	klem voor draadstangborging
2	2	45332	[HDRB8.16]	lock bolt toothed mushroom head with slot
3	2	HDRM 8	[HDRM8]	Zeskant flensmoer met vertanding
4	1	HDB6.12 (DIN 7500)	[HDDUOTT6.12]	HD Zelfdraadvormende zeskantflensbouten (DIN7500)

Stuklijst

	Datum	Par.	Benaming
GET.	31/12/2000		Klem voor draadstangborging [HDBSKLEM]
VISUM			

Materiaal:	Toleranties:	Norm:	I.S.O. SYMBOOL
Hot-Dip	-	-	

VERGOKAN
Meersbloem Melden 16
9700 Oudenaarde
Tel: 055/31.83.35
Fax: 055/31.43.88

Schaal:	Tekening enkel m.b.v. CAD aanpassen	
1/1		BRAND
PLANNUMMER 45455	FORM A4	P. 3 / 3 P.