WSUN
Wandsteun universeel

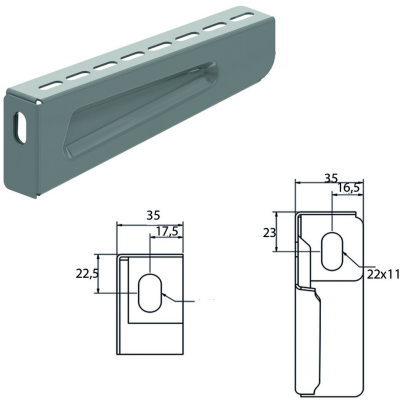

Voor bevestiging tegen de wand en hangsteun.

	Max. Belasting (in daN)
WSUN100	120
WSUN150	120
WSUN200	120
WSUN300	120
WSUN400	120

Artikel	Afwerking	↕ mm	↔ mm	→‖← mm	⇄ mm	kg/stk		Eenh.
WSUN100	SZ	53	117			0,130	12	STK
WSUN200	SZ	69	217			0,257	12	STK
WSUN300	SZ	81	317			0,388	12	STK
WSUN400	SZ	93	417			0,534	6	STK
ZMWSUN100	DF	53	117			0,130	12	STK
ZMWSUN200	DF	69	217			0,257	12	STK
ZMWSUN300	DF	81	317			0,388	12	STK
ZMWSUN400	DF	93	417			0,534	6	STK

Max. Belasting (in daN): Gelijkmatig verdeeld over de volledige breedte.

Legende afwerking
- SZ = Sendzimir
- DF = Defender