P1941
Verbindingsstuk vlak 5D14

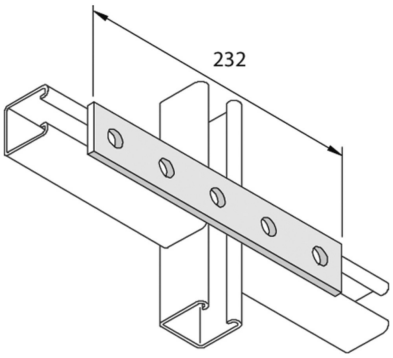

Artikel	Afwerking	↕ mm	↔ mm	→‖← mm	⇄ mm	kg/stk	⬚	Eenh.
P1941	HG		40		232	0,364	20	STK

Afkorting:
- HG = Hot-Dip Gegalvaniseerd

Legende afwerking
- HG = Thermisch verzinkt